PUNCH機

技術規格

1	料帶穩定性 X,Y±0.2mm
2	無料檢知系統
3	Tact Time 6sec/pcs

設備特性與優點
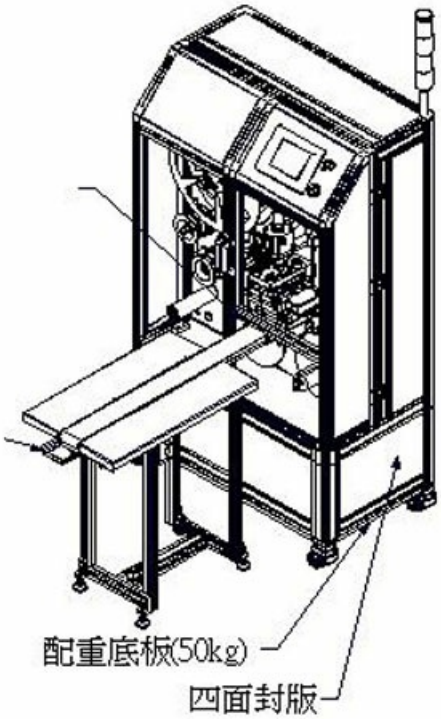
將捲式COF產品做自動裁切做供料或自動排盤設備。